Тема доклада:

# СРАВНЕНИЕ ЦЕНТРАЛИЗОВАННОГО И ЛОКАЛЬНОГО БЕСПЕРЕБОЙНОГО ПИТАНИЯ НА ПЕРИМЕТРЕ

**Светлана Кириченко**,
ведущий инженер центра обучения и поддержки продаж «Бастион»

Светлана Кириченко, инженер центра обучения

# ЗАДАЧА

Построение системы бесперебойного питания на периметре

## ТРЕБОВАНИЯ

- 4 сетевых узла
- Минимальное время резерва – 1,5 часа

Светлана Кириченко, инженер центра обучения

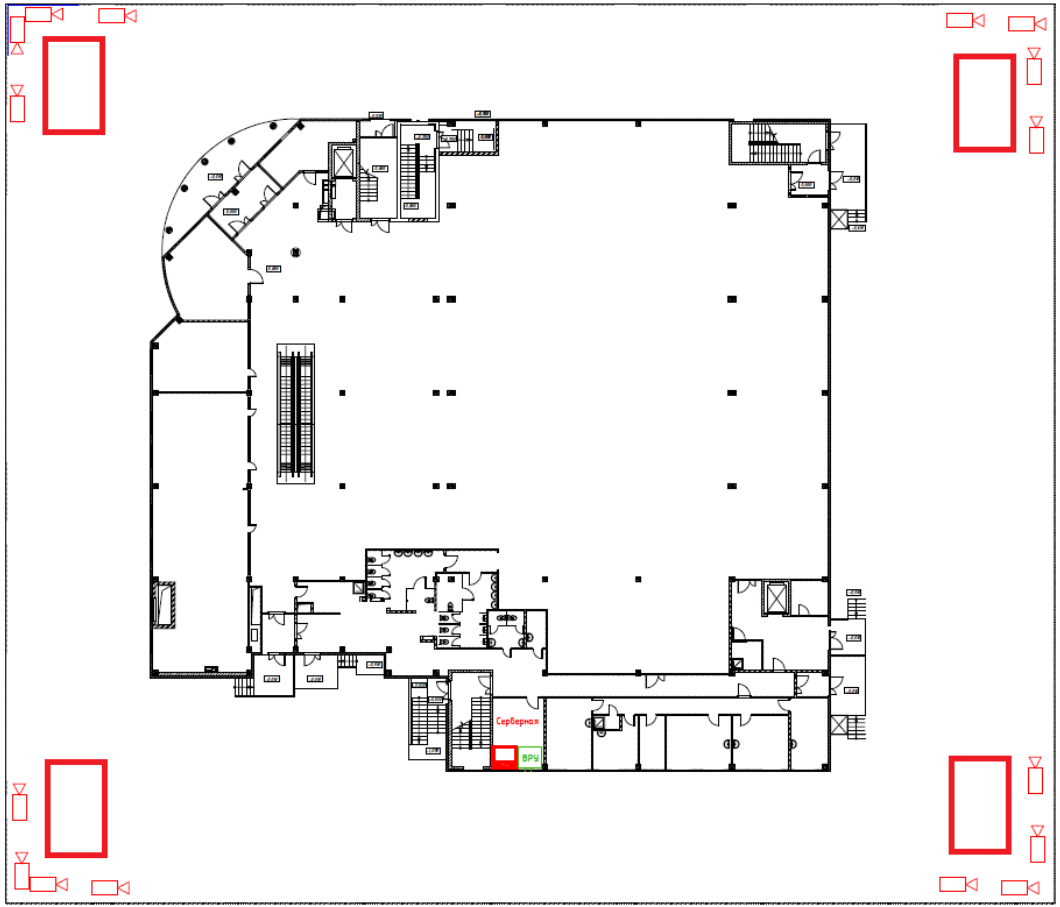

Светлана Кириченко, инженер центра обучения

**1 УЗЕЛ**
**≤ 500 ВТ**

**3 УЗЕЛ**
**≤ 500 ВТ**

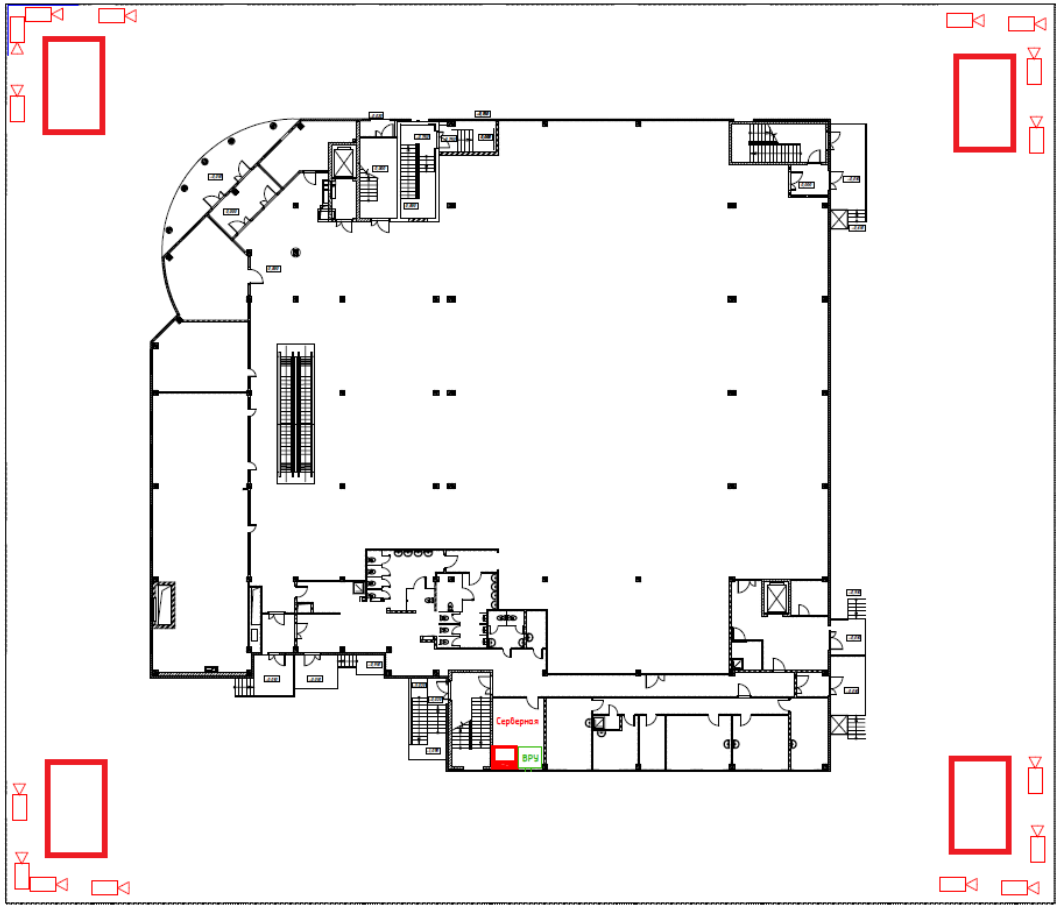


**2 УЗЕЛ**
**≤ 500 ВТ**

**4 УЗЕЛ**
**≤ 500 ВТ**

# ВАРИАНТЫ РЕШЕНИЯ

## ВАРИАНТЫ РЕШЕНИЯ

# 1. ЦЕНТРАЛЬНОЕ БЕСПЕРЕБОЙНОЕ ПИТАНИЕ

# ВАРИАНТЫ РЕШЕНИЯ

1. ЦЕНТРАЛЬНОЕ БЕСПЕРЕБОЙНОЕ ПИТАНИЕ

2. ЛОКАЛЬНОЕ БЕСПЕРЕБОЙНОЕ ПИТАНИЕ

# НА МАСТЕР-КЛАССЕ МЫ РАССМОТРИМ

# НА МАСТЕР-КЛАССЕ МЫ РАССМОТРИМ

## 1. РАЗНИЦУ СТОИМОСТИ ДВУХ РЕШЕНИЙ

# НА МАСТЕР-КЛАССЕ МЫ РАССМОТРИМ

1. РАЗНИЦУ СТОИМОСТИ ДВУХ РЕШЕНИЙ

2. СРАВНЕНИЕ НАДЕЖНОСТИ ЭТИХ КЕЙСОВ

# ЦЕНТРАЛЬНОЕ БЕСПЕРЕБОЙНОЕ ПИТАНИЕ

Светлана Кириченко, инженер центра обучения

**1 УЗЕЛ**
**≤ 500 ВТ**

**3 УЗЕЛ**
**≤ 500 ВТ**

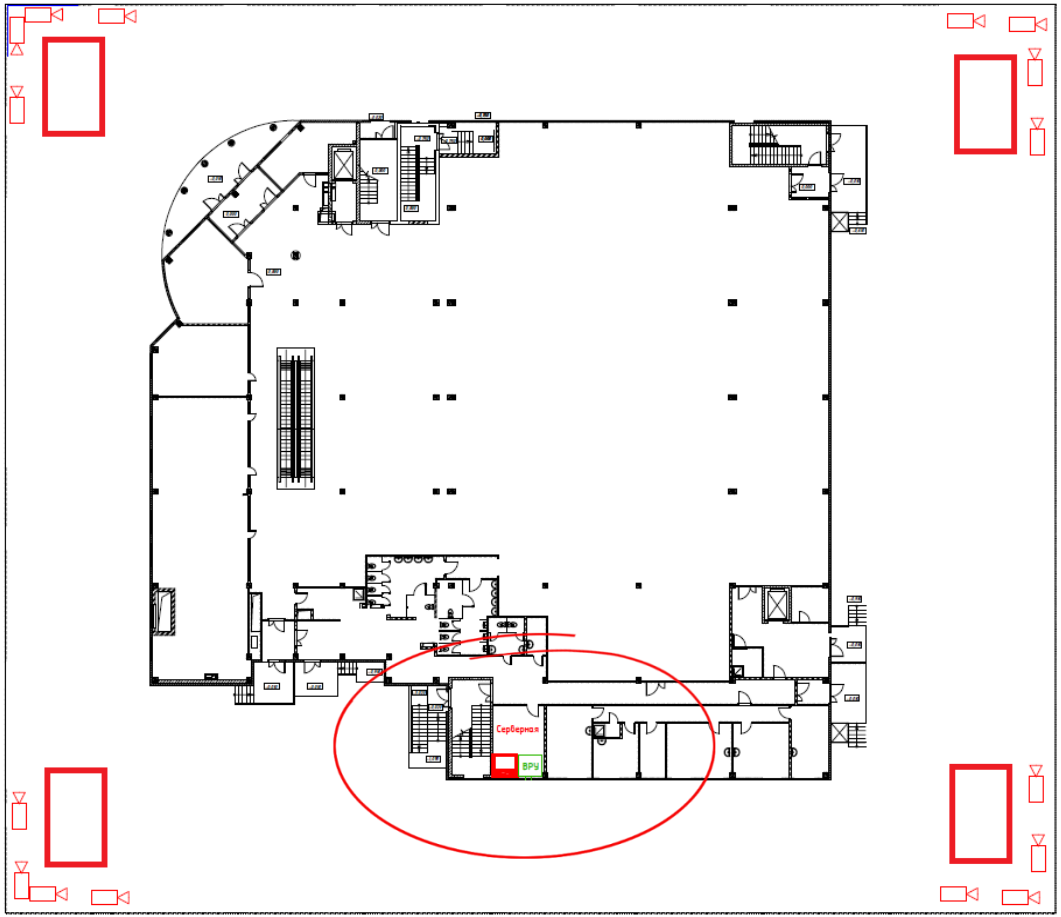


**2 УЗЕЛ**
**≤ 500 ВТ**

**4 УЗЕЛ**
**≤ 500 ВТ**

Светлана Кириченко, инженер центра обучения

**1 УЗЕЛ**
**≤ 500 ВТ**

**3 УЗЕЛ**
**≤ 500 ВТ**

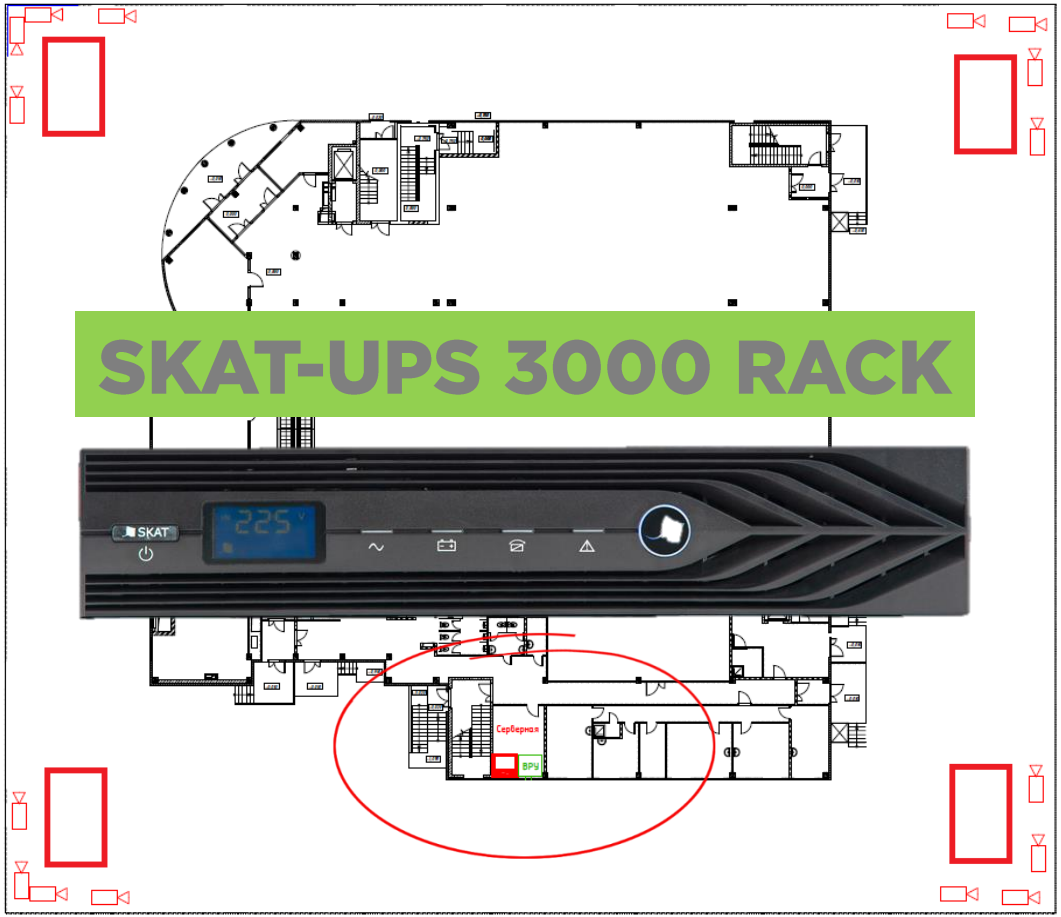


**2 УЗЕЛ**
**≤ 500 ВТ**

**4 УЗЕЛ**
**≤ 500 ВТ**

Светлана Кириченко, инженер центра обучения

**1 УЗЕЛ**
**≤ 500 ВТ**

**3 УЗЕЛ**
**≤ 500 ВТ**

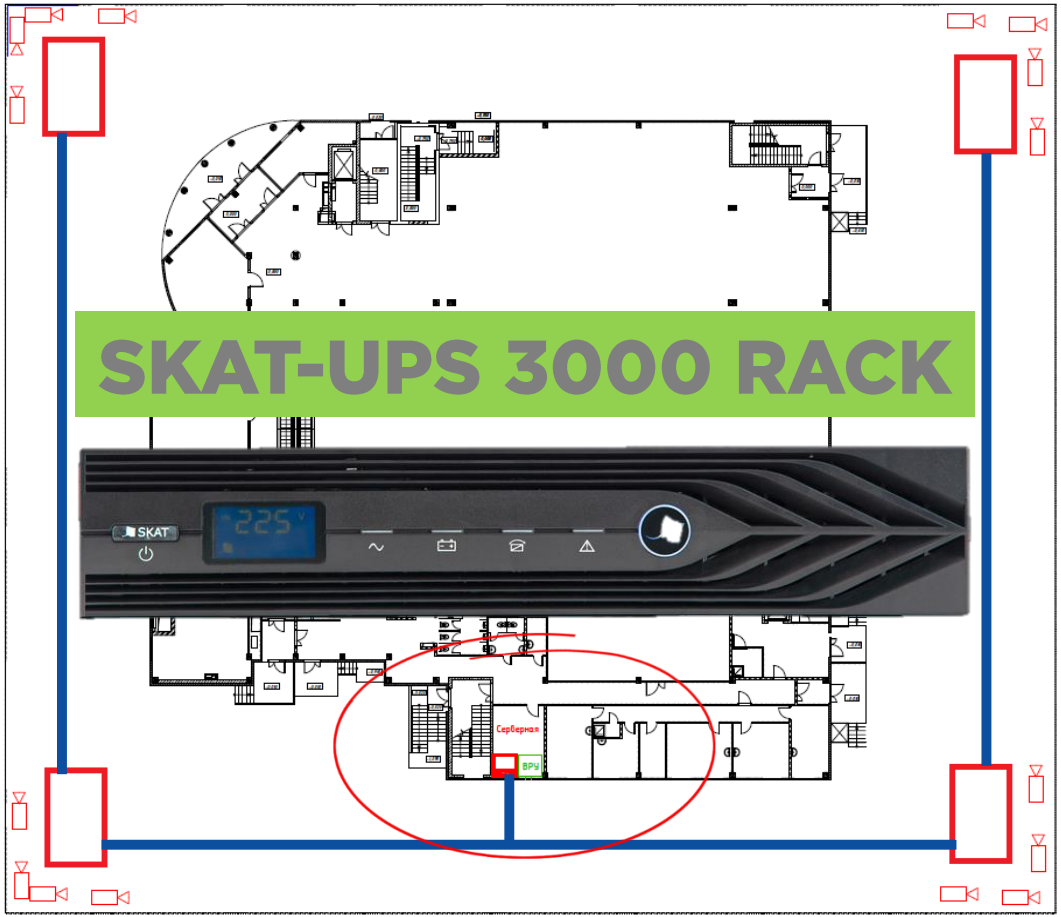


**2 УЗЕЛ**
**≤ 500 ВТ**

**4 УЗЕЛ**
**≤ 500 ВТ**

# ОЦЕНКА СТОИМОСТИ

Светлана Кириченко, инженер центра обучения

# ОЦЕНКА СТОИМОСТИ

## SKAT-UPS 3000 RACK

1 ШТ

# ОЦЕНКА СТОИМОСТИ

## SKAT-UPS 3000 RACK

1 ШТ

## SKAT BC 72/9 RACK

1 ШТ

Светлана Кириченко, инженер центра обучения

# ОЦЕНКА СТОИМОСТИ

## SKAT-UPS 3000 RACK

1 ШТ

## SKAT BC 72/9 RACK

1 ШТ

**РОЗНИЧНАЯ СТОИМОСТЬ КОМПЛЕКТА НА 21.09.2022**
**152 384 ₽**

# ПРЕИМУЩЕСТВА ЦЕНТРАЛЬНОГО БЕСПЕРЕБОЙНОГО ПИТАНИЯ

- удобно закрыть задачу одним ИБП
- увеличенное время резерва

# ЛОКАЛЬНОЕ БЕСПЕРЕБОЙНОЕ ПИТАНИЕ

Светлана Кириченко, инженер центра обучения

**1 УЗЕЛ**
**≤ 500 ВТ**

**3 УЗЕЛ**
**≤ 500 ВТ**

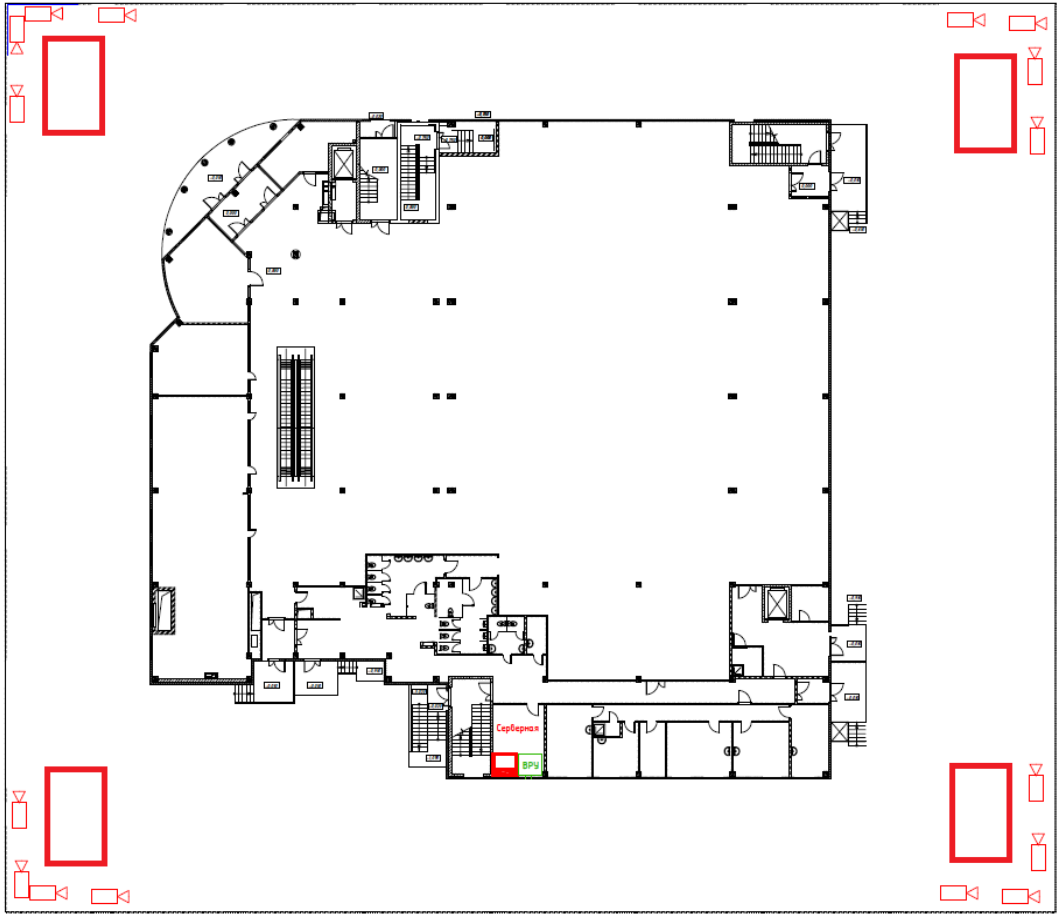


**2 УЗЕЛ**
**≤ 500 ВТ**

**4 УЗЕЛ**
**≤ 500 ВТ**

Светлана Кириченко, инженер центра обучения

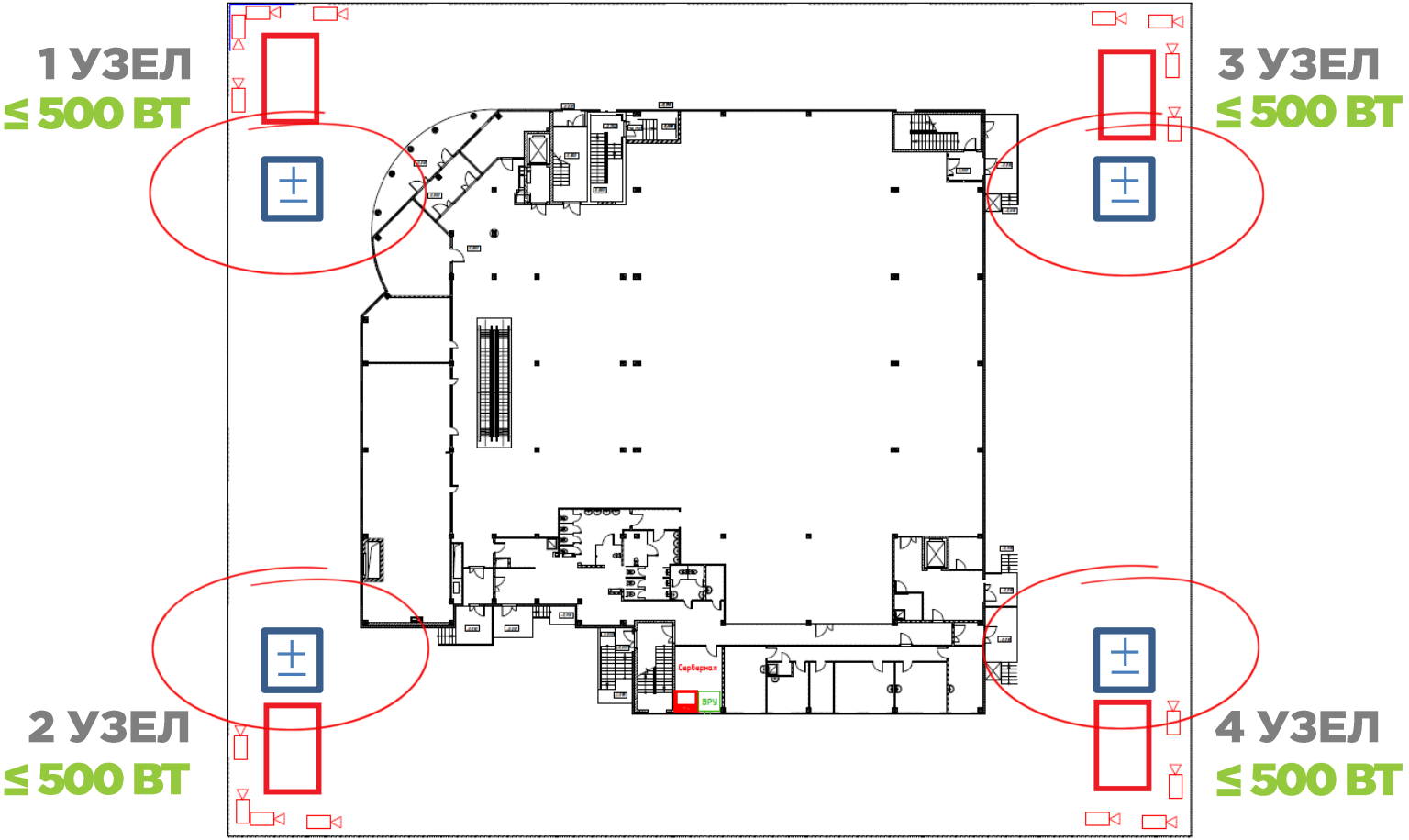

Светлана Кириченко, инженер центра обучения

1 УЗЕЛ
≤ 500 ВТ

3 УЗЕЛ
≤ 500 ВТ

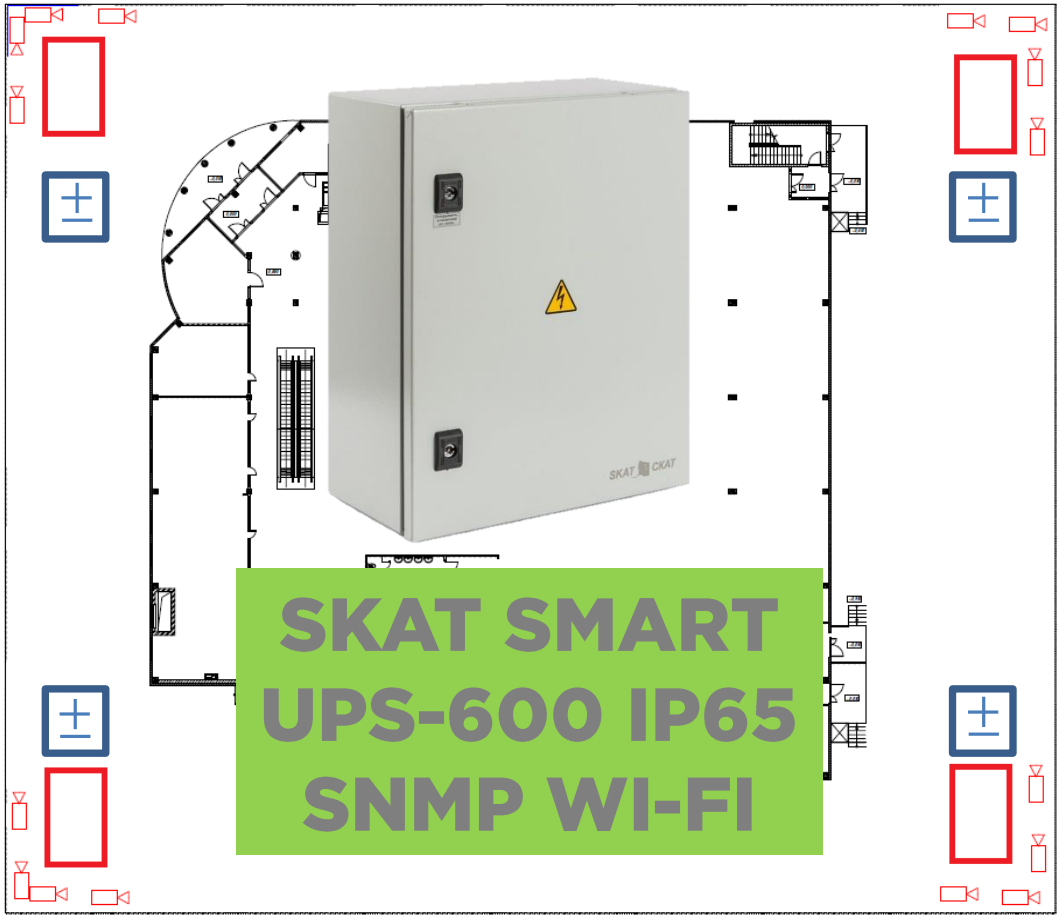


2 УЗЕЛ
≤ 500 ВТ

4 УЗЕЛ
≤ 500 ВТ

Светлана Кириченко, инженер центра обучения

**1 УЗЕЛ**
**≤ 500 ВТ**

**3 УЗЕЛ**
**≤ 500 ВТ**

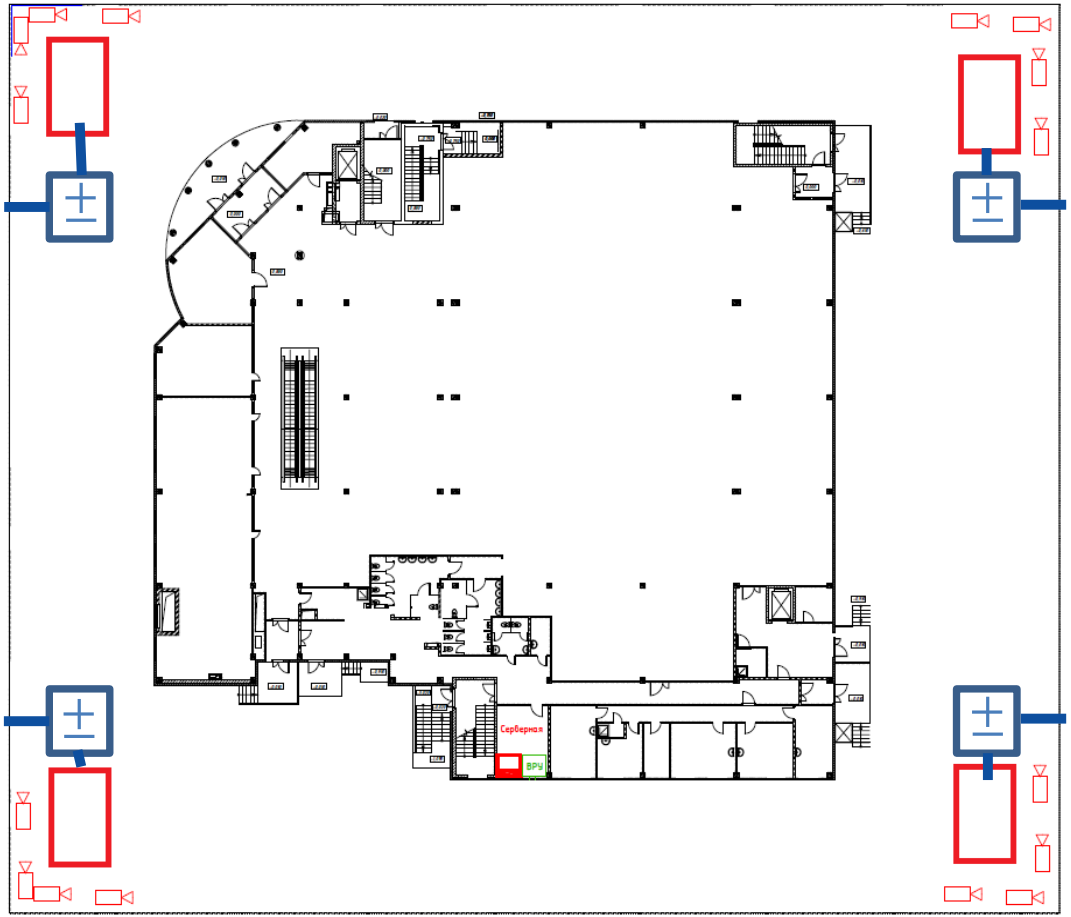


**2 УЗЕЛ**
**≤ 500 ВТ**

**4 УЗЕЛ**
**≤ 500 ВТ**

# ОЦЕНКА СТОИМОСТИ

# ОЦЕНКА СТОИМОСТИ

## SKAT SMART UPS-600 IP65 SNMP WI-FI

**4 ШТ**

# ОЦЕНКА СТОИМОСТИ

## SKAT SMART UPS-600 IP65 SNMP WI-FI

**4 ШТ**

## АО 2/40 ИСП.5М

**4 ШТ**

# ОЦЕНКА СТОИМОСТИ

**SKAT SMART UPS-600 IP65 SNMP WI-FI**

**4 ШТ**

**АО 2/40 ИСП.5М**

**4 ШТ**

**ТЕРМОСТАТ АКБ 12/40**

**8 ШТ**

# ОЦЕНКА СТОИМОСТИ

**SKAT SMART UPS-600 IP65 SNMP WI-FI**

**4 ШТ**

**АО 2/40 ИСП.5М**

**4 ШТ**

**ТЕРМОСТАТ АКБ 12/40**

**8 ШТ**

**РОЗНИЧНАЯ СТОИМОСТЬ КОМПЛЕКТА НА 21.09.2022 573 704 ₽**

# ПРЕИМУЩЕСТВА ЛОКАЛЬНОГО БЕСПЕРЕБОЙНОГО ПИТАНИЯ

- большая надежность
- построение сложных систем
- экономия на кабельном монтаже

Светлана Кириченко, инженер центра обучения

# РАЗНИЦА СТОИМОСТИ

## ЦЕНТРАЛЬНОЕ БЕСПЕРЕБОЙНОЕ ПИТАНИЕ

**152 384 ₽**

## ЛОКАЛЬНОЕ БЕСПЕРЕБОЙНОЕ ПИТАНИЕ

**573 704 ₽**

# ПРЕИМУЩЕСТВА

## ЦЕНТРАЛЬНОЕ БЕСПЕРЕБОЙНОЕ ПИТАНИЕ

## ЛОКАЛЬНОЕ БЕСПЕРЕБОЙНОЕ ПИТАНИЕ

# ПРЕИМУЩЕСТВА

## ЦЕНТРАЛЬНОЕ БЕСПЕРЕБОЙНОЕ ПИТАНИЕ

- удобно закрыть задачу одним ИБП

## ЛОКАЛЬНОЕ БЕСПЕРЕБОЙНОЕ ПИТАНИЕ

# ПРЕИМУЩЕСТВА

## ЦЕНТРАЛЬНОЕ БЕСПЕРЕБОЙНОЕ ПИТАНИЕ

- удобно закрыть задачу одним ИБП
- ниже смета на оборудование

## ЛОКАЛЬНОЕ БЕСПЕРЕБОЙНОЕ ПИТАНИЕ

# ПРЕИМУЩЕСТВА

## ЦЕНТРАЛЬНОЕ БЕСПЕРЕБОЙНОЕ ПИТАНИЕ

- удобно закрыть задачу одним ИБП
- ниже смета на оборудование
- увеличенное время резерва

## ЛОКАЛЬНОЕ БЕСПЕРЕБОЙНОЕ ПИТАНИЕ

# ПРЕИМУЩЕСТВА

## ЦЕНТРАЛЬНОЕ БЕСПЕРЕБОЙНОЕ ПИТАНИЕ

- удобно закрыть задачу одним ИБП
- ниже смета на оборудование
- увеличенное время резерва

## ЛОКАЛЬНОЕ БЕСПЕРЕБОЙНОЕ ПИТАНИЕ

- большая надежность

# ПРЕИМУЩЕСТВА

## ЦЕНТРАЛЬНОЕ БЕСПЕРЕБОЙНОЕ ПИТАНИЕ

- удобно закрыть задачу одним ИБП
- ниже смета на оборудование
- увеличенное время резерва

## ЛОКАЛЬНОЕ БЕСПЕРЕБОЙНОЕ ПИТАНИЕ

- большая надежность
- построение сложных систем

# ПРЕИМУЩЕСТВА

## ЦЕНТРАЛЬНОЕ БЕСПЕРЕБОЙНОЕ ПИТАНИЕ

- удобно закрыть задачу одним ИБП
- ниже смета на оборудование
- увеличенное время резерва

## ЛОКАЛЬНОЕ БЕСПЕРЕБОЙНОЕ ПИТАНИЕ

- большая надежность
- построение сложных систем
- экономия на кабельном монтаже